LH用オプションはしご連結金具セット取扱説明書（LH-RKHB型）

この度は、LH用オプションはしご連結金具セットLH-RKHB型をお買い上げ頂きまして
ありがとうございます（はしご連結金具セットは、はしご連結金具2枚とはしご取付バー1本で1セットです）。
この取扱説明書は、本製品の取付け方と使用上の注意事項について記載しています。
製品を正しくご使用いただくために取付け作業の前には必ずこの取扱説明書をお読みいただき
正しく取付けてください。尚、はしご連結金具LH-RK型のみをご購入の方は、別途はしご取付バーLH-HB型
が必要です。また、お読みになった後も、この取扱説明書をすぐに取出せる所へ大切に保管してください。

取付可能製品：LH-36B(A)型、LH-36BL、LHS-36A型、LHZ-36型

⚠危険

●連結したはしごを設置するときや持ち運ぶときは、配電線に注意してください。
　本製品は電気を通しますので配電線に触れると感電し、重大な事故につながる危険があります。

⚠警告

●腐食したもの及び変形したはしご連結金具を使用しないでください。
●はしご連結金具は、各はしごの端部から3ステップ以内に取付けてください。
●連結したはしごを、設置または取外しを行う際は必ず2人以上で行ってください。
●3台以上は連結しないでください。
●本製品は取付可能製品に記載されている、最大使用質量150kgの範囲内で使用してください。
●同時に2人以上乗らないでください。
●本製品に使用するはしごは1ALF及び、LLSをご使用ください。

はしご連結金具の取付け方

はしご取付金具は3ヶ必要です（はしご連結金具セットは2セット必要です）。
①はしご連結金具をはしご取付金具に取付けてください（折り面が内側にくるように取付けてください）。
②使用する長さに応じてはしごを重ね、はしごの踏ざんと穴を合わせてください。
　また、はしごを重ねる際は下図のように、上はしごがコラム側にくるよう重ねてください。
③はしご取付バーをはしごの踏ざんとはしご連結金具に差込んでください。
④差込んだはしご取付バーの爪をロックしてください。
⑤連結したはしごを鉄骨柱へ設置してください。
※設置または爪のロック等ははしご取付金具の取扱説明書をご参照ください。

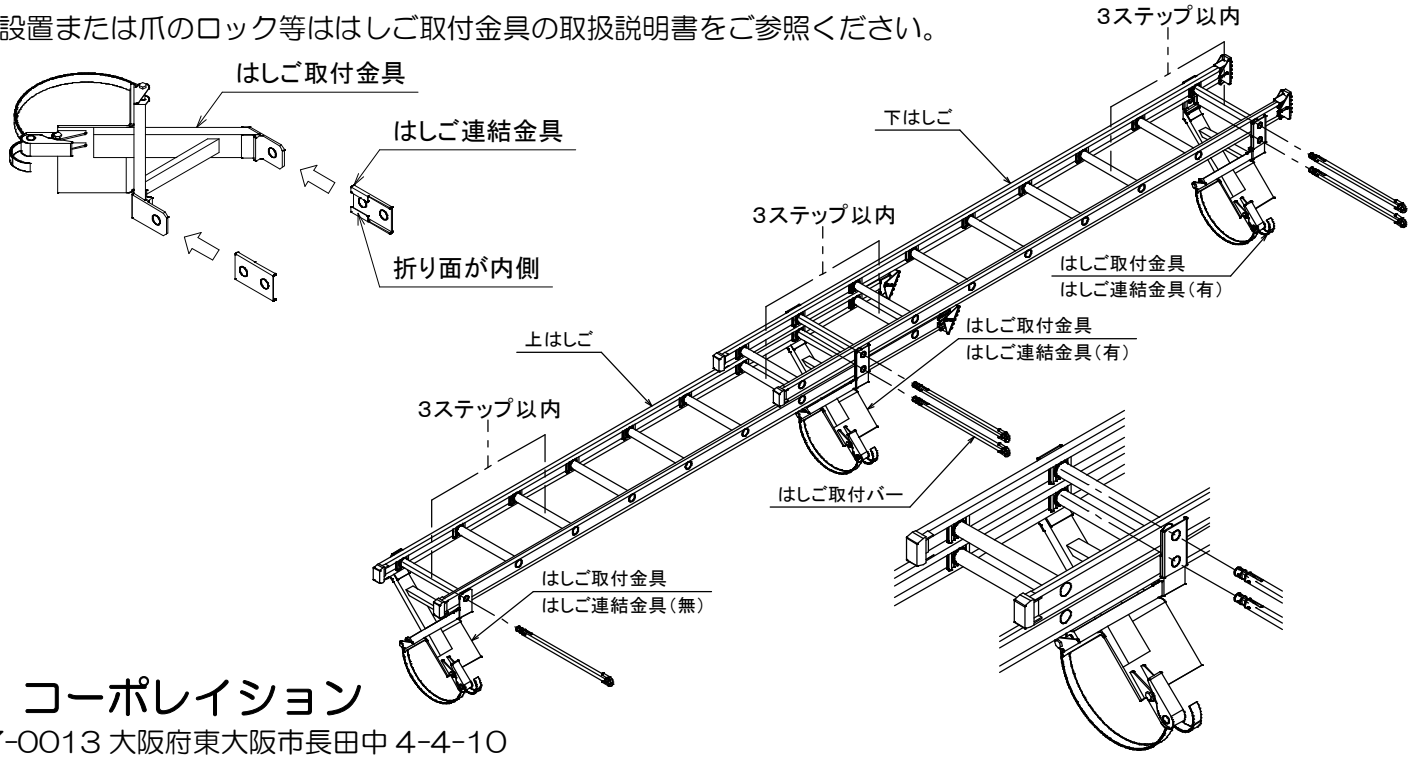

ピカ コーポレイション
〒577-0013 大阪府東大阪市長田中 4-4-10
ナビダイヤル 0570-064065　（土日・祝祭日を除く 9：00～17：00 まで）
■ホームページアドレス　http://www.pica-corp.co.jp

※この取扱説明書の無断転用を禁じます

P18.03
738680201114